Messumformer

Messumformer Feldstromkreis Ex i
Ausgang 0/4-20mA

lfd.Nr. Datum
EX - D - 902 - 10/25

Merkmale

- **Ein Gerät für nahezu alle Temperaturfühler individuellkonfigurierbar**
- **Eingang eigensicher [Ex ia] IIC / IIIC**
- **Signalverdoppelung möglich**
- **Galvanische Trennung zwischen Eingang, Ausgang, Hilfsenergie und Konfigurationsschnittstelle**
- **Drahtbruch- / Kurzschlussüberwachung und Meldung (abschaltbar)**
- **Einfache Konfiguration mit PC oder DIP-Schalter**
- **Varianten für den Einsatz bis SIL 2 (IEC 61508)**

Grundfunktion: Temperatureingang, O, 1 und 2 Kanäle
Der Temperaturmessumformer wird zum Betrieb von Temperaturfühlern eingesetzt. Anschließbar sind nahezu alle gängigen Fühler wie z.B. Pt 100, Pt 500, Pt 1000, Ni 100, Thermoelemente und Widerstandsferngeber. Die Parameter sind über DIP-Schalter einstellbar. Ausgangssignal 0/4-20mA.

Mechanische Daten

Gewicht	**ca. 160 g**
Montageart	**auf Hutschiene gem.EN 50022 (NS35/15, NS35/7,5) oder im pac-Träger**
Einbaulage	**senkrecht oder waagrecht**
Schutzart:	
Gehäuse	**IP30**
Klemmen	**IP20**
Gehäusematerial	**PA 6.6**
Brandfestigkeit (UL-94)	**V0**

Maßzeichnung

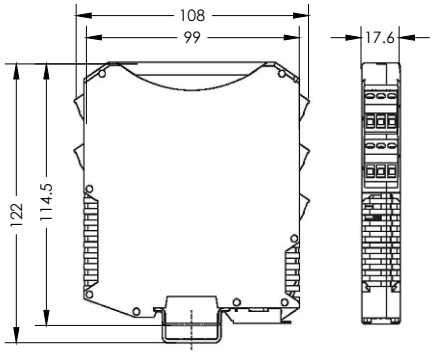

Anschluss

Anschluss einadrig	
- starr	**0,2 ... 2,5 mm²**
- flexibel	**0,2 ... 2,5 mm²**
- flexibel mit Aderendhülsen (ohne / mit Kunststoffhülse)	**0,25 ... 2,5 mm²**
Anschluss zweiadrig	
- starr	**0,2 ... 1 mm²**
- flexibel	**0,2 ... 1,5 mm²**
- flexibel mit Aderendhülsen	**0,25 ... 1 mm²**

Anschlussplan

1 Kanal - 24V DC 2, (3) - Leiter

Artikel-Nr.: 902.546

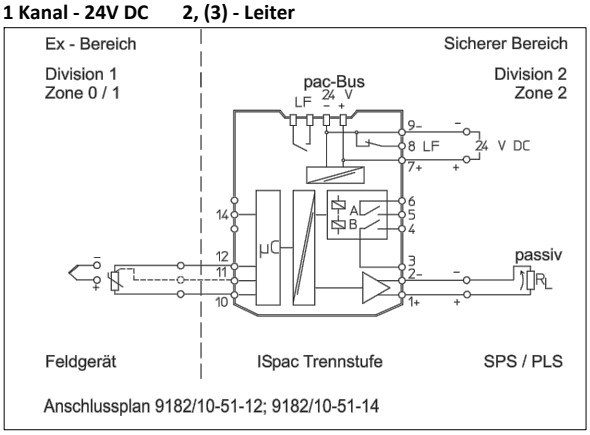

2 Kanal - 24V DC (2), 3 - Leiter

Artikel-Nr.: 902.544

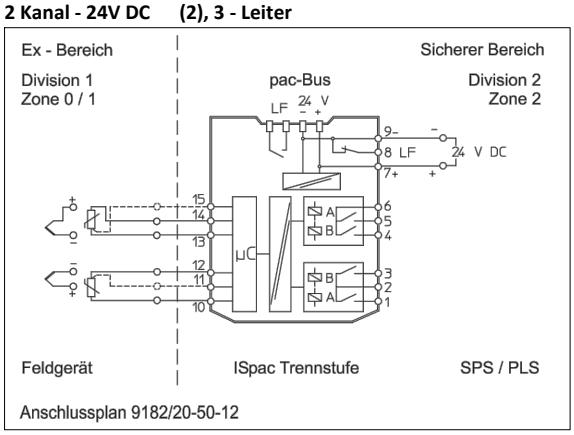

Explosionsschutz

2014/34/EU	**ATEX-Richtlinie**	EN 60079-0:2012/A11:2013
2014/34/EU	*ATEX Directive*	EN 60079-11:2012
2014/34/UE	*Directive ATEX*	EN 60079-15:2010
Kennzeichnung / *marking / marquage:*		**II 3 (1) G Ex nA nC [ia Ga] IIC T4 Gc** **II (1) D [Ex ia Da] IIIC**
EG-Baumusterprüfbescheinigung: *EC Type Examination Certificate:* *Attestation d'examen CE de type:*		**DMT 02 ATEX E 243 X** (DEKRA EXAM GmbH, Dinnendahlstraße 9, 44809 Bochum, Germany, NB0158)
Produktnormen nach Niederspannungsrichtlinie: *Product standards according to Low Voltage Directive:* *Normes des produit pour la Directive Basse Tension:*		**In Anlehnung** / *According to / Selon:* EN 50178:1997 EN 61010-1:2010
2014/30/EU	**EMV-Richtlinie**	EN 61326-1:2013
2014/30/EU	*EMC Directive*	
2014/30/UE	*Directive CEM*	
2011/65/EU	**RoHS-Richtlinie**	EN 50581:2012
2011/65/EU	*RoHS Directive*	
2011/65/UE	*Directive RoHS*	

GOLDAMMER
REGELUNGSTECHNIK GMBH

SCHÖLLERSHEIDER STR. 15 **TELEFON 02104/12093**
POSTFACH 10 02 17 **TELEFAX 02104/12028**
D-40802 METTMANN **www.Goldammer-Regelungstechnik.com**
info@goldammer-regelungstechnik.com